CONFIGURAÇÃO DE PENAS P/ PLOTAGEM

COR	ESP.
1	0,4
2	0,2
3	0,6
4	0,25
5	0,3
6	0,5
7	0,25
8	0,1
9	0,15
10	0,8

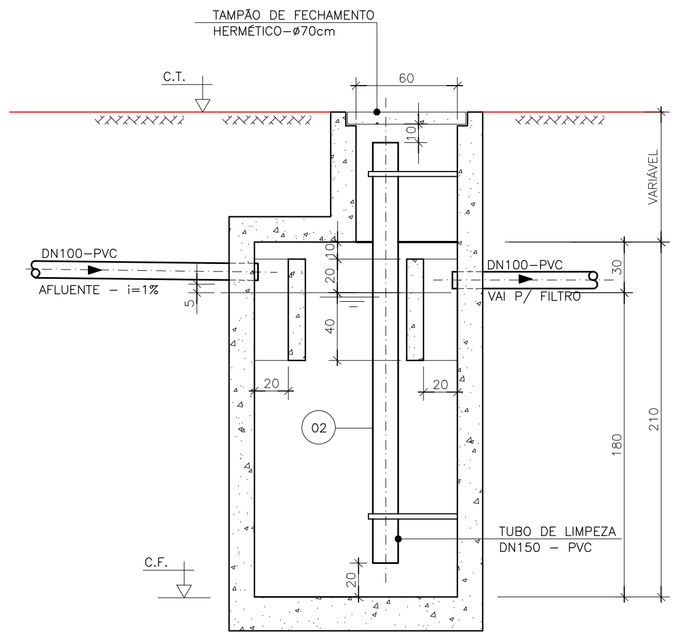

CORTE CC'
ESC.: 1:25

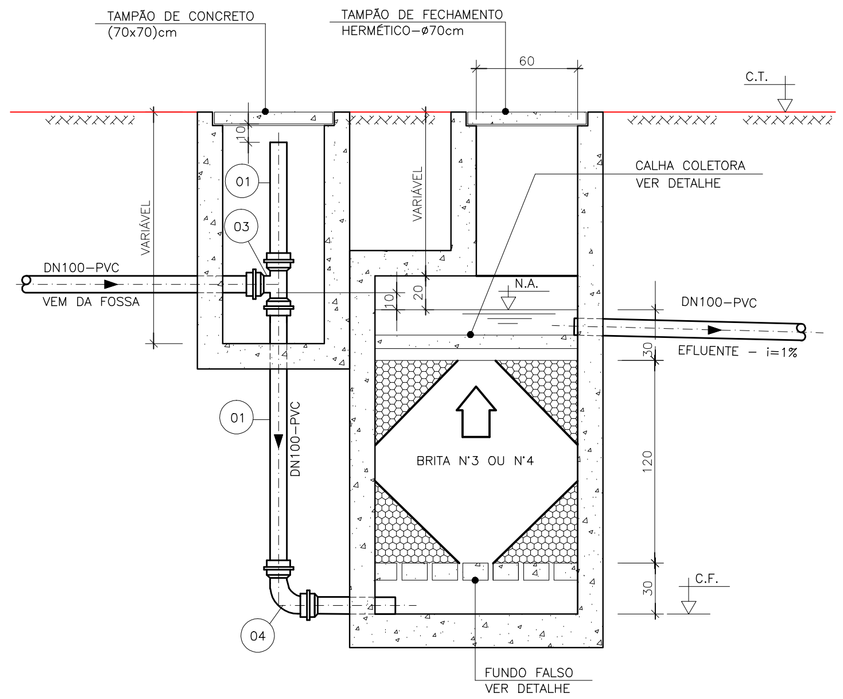

CORTE EE'
ESC.: 1:25

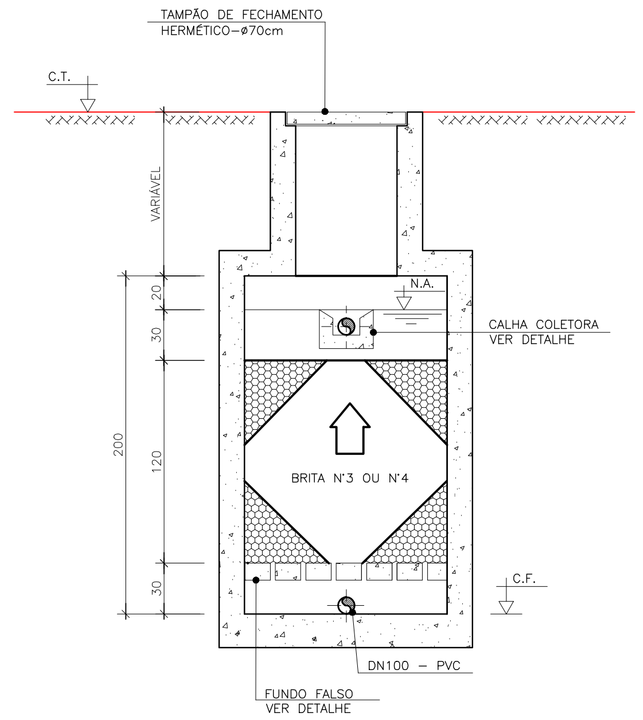

CORTE FF'
ESC.: 1:25

LISTA DE MATERIAL – FOSSA SÉPTICA E FILTRO ANAERÓBIO						
ITEM	DISCRIMINAÇÃO	UNIDADE	MATERIAL	DIÂMETRO	QUANT.	OBS.
01	TUBO RÍGIDO JE – NBR 7362 (EB–644)	m	PVC	100	6,00	
02	TUBO RÍGIDO JE – NBR 7362 (EB–644)	m	PVC	150	2,00	
03	TÊ 90° BBB JE	PÇ	PVC	100	01	
04	CURVA 90° RAIO LONGO – NBR 7362	PÇ	PVC	100	01	

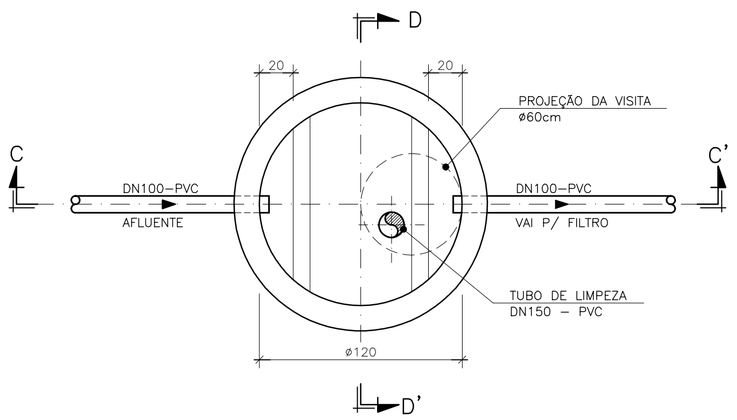

PLANTA BAIXA
ESC.: 1:25

FOSSA SÉPTICA

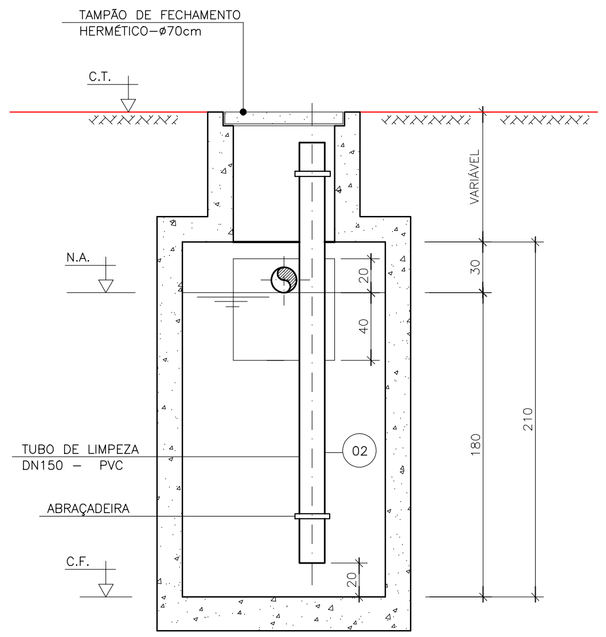

CORTE DD'
ESC.: 1:25

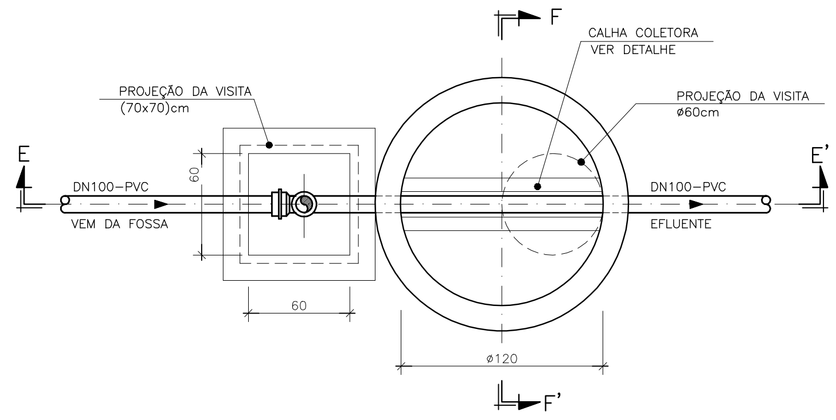

PLANTA BAIXA
ESC.: 1:25

FILTRO ANAERÓBIO

NOTAS:

1– COTAS E DIMENSÕES EM CENTÍMETRO E ELEVAÇÕES EM METRO, EXCETO INDICAÇÃO CONTRÁRIA.
2– PARA PLANTA DO HIDROSSANITÁRIO, VER FOLHA 15/22.

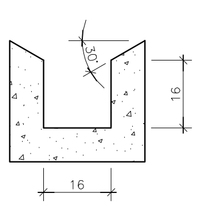

DET. DA CALHA COLETORA
ESC.: 1:10

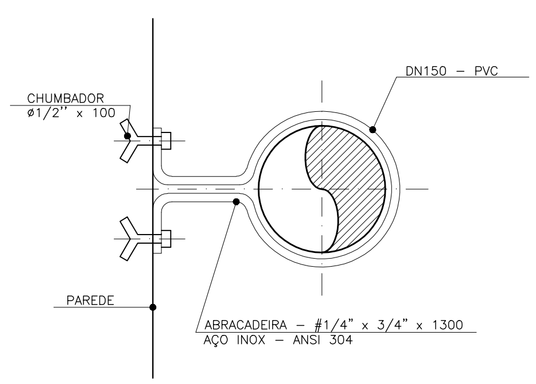

DET. DA ABRAÇADEIRA
ESC.: 1:10

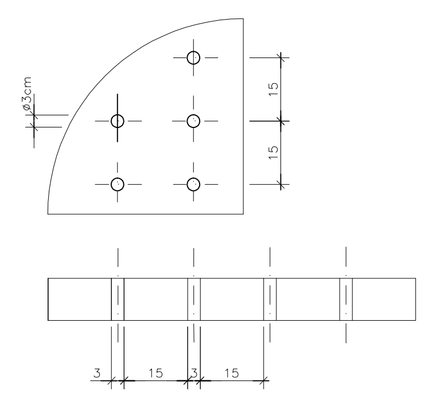

DET. DO FUNDO FALSO
ESC.: 1:10

ESTE DESENHO É PROPRIEDADE DA COMPANHIA ESPÍRITO SANTENSE DE SANEAMENTO – CESAN E NÃO PODE SER COPIADO SEM SUA AUTORIZAÇÃO.

NÚMEROS	TÍTULOS
PRINCIPAIS DESENHOS DE REFERÊNCIA	

Nº	LOCAL	DISCRIMINAÇÃO	DES.	DIV.	GER.	DATA
REVISÃO						

CANCELA E SUBSTITUI O DESENHO NÚMERO:

CANCELADO E SUBSTITUÍDO PELO DESENHO NÚMERO:

CENTRO DE DOCUMENTAÇÃO
RECEBIDO: / /
Nº DOC.: ASS.:
APROVAÇÃO CESAN:
ASS.: MATR.:
UNID.: DATA: / /
ESTA APROVAÇÃO NÃO ISENTA A CONTRATADA DE SUAS RESPONSABILIDADES LEGAIS.

EMITENTE: AQUACONSULT consultoria e projetos de engenharia ltda

PROJETADO: SÍLVIO J. M. LOBATO	COORDENADOR: NESTOR A. GORZA. JR.
CREA: 612–D REGIÃO: ES	CREA: 3424–D REGIÃO: ES
DESENHO: FLÁVIA S. BORGES	Nº DES. PROJETISTA: 066–GE–6–015–406
DATA: /01/06	

RESPONSÁVEL TÉCNICO: ALEXANDRE J. SERAFIM
CREA: 961–D REGIÃO: ES ART Nº: DATA: 01/06

EMISSÃO CESAN	DATAS
PROJETADO: AQUACONSULT	01/06
CREA:	
DESENHADO:	
VERIFICADO: MILTON KLAINE	01/06
DIVISÃO: MILTON KLAINE	01/06
GERÊNCIA: CLÁUDIA V. D. CONTARATO	01/06

CESAN

MUNICÍPIO: VIANA | DISTRITO: SEDE | BAIRRO: SEDE

NOME DO EMPREENDIMENTO: AMPLIAÇÃO SIST. ABASTECIMENTO DE ÁGUA–CONT. 016/05

TÍTULO: ESTAÇÃO DE TRATAMENTO DE ÁGUA – VIANA
PROJETO HIDROSSANITÁRIO – CASA DE QUÍMICA
FOSSA SÉPTICA E FILTRO ANAERÓBIO – PLANTA BAIXA, CORTES , DET. E L.M.

ESCALA:	FOLHA:	Nº CESAN	REV:
INDICADA	16 / 22	B–048–000–40–5–XX–0015	0